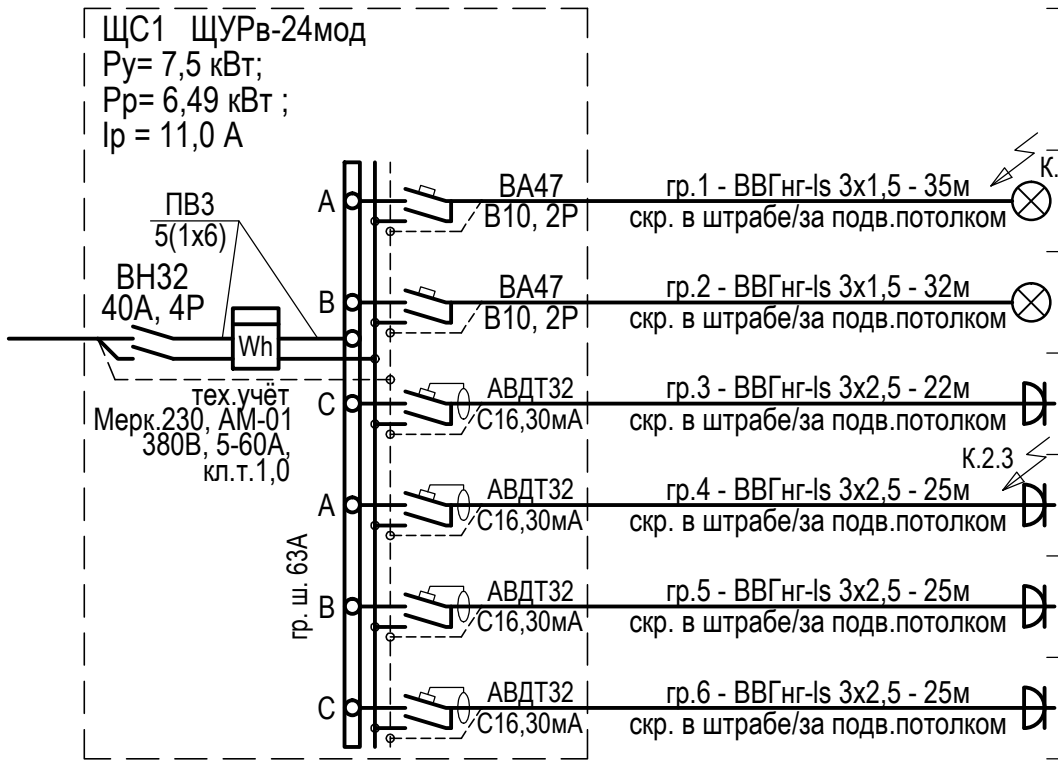

	Руст, кВт	Uном, В	cos ф	Ip, A	Наименование электроприемника
гр.1	0,5	220	0,9	3,0	Освещение
гр.2	0,5	220	0,9	3,0	Освещение
гр.3	2,0	220	0,85	11,0	Компьютеры
гр.4	1,5	220	0,85	9,0	Компьютеры
гр.5	1,5	220	0,85	9,0	Компьютеры
гр.6	1,5	220	0,85	9,0	Компьютеры

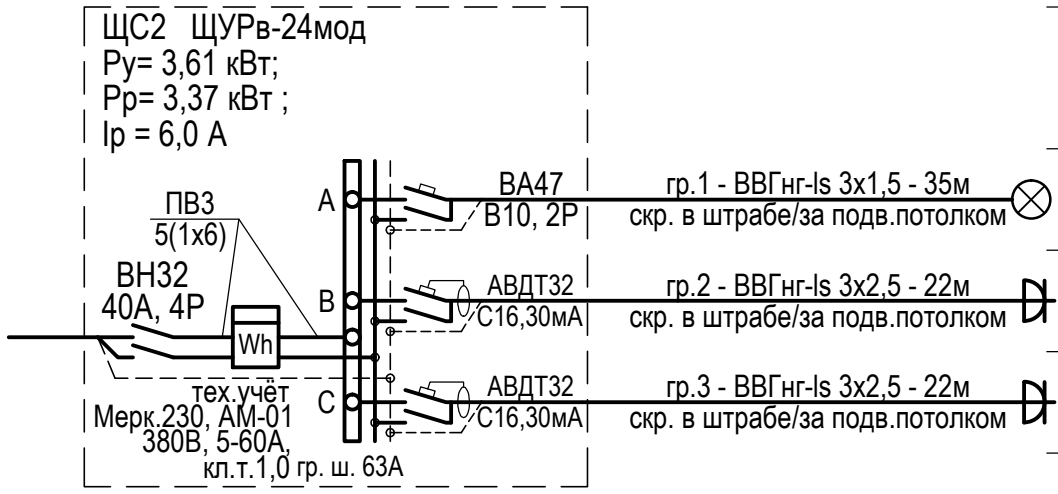

	Руст, кВт	Uном, В	cos ф	Ip, A	Наименование электроприемника
гр.1	0,61	220	0,9	2,0	Освещение
гр.2	1,5	220	0,85	9,0	Компьютеры
гр.3	1,5	220	0,85	9,0	Компьютеры

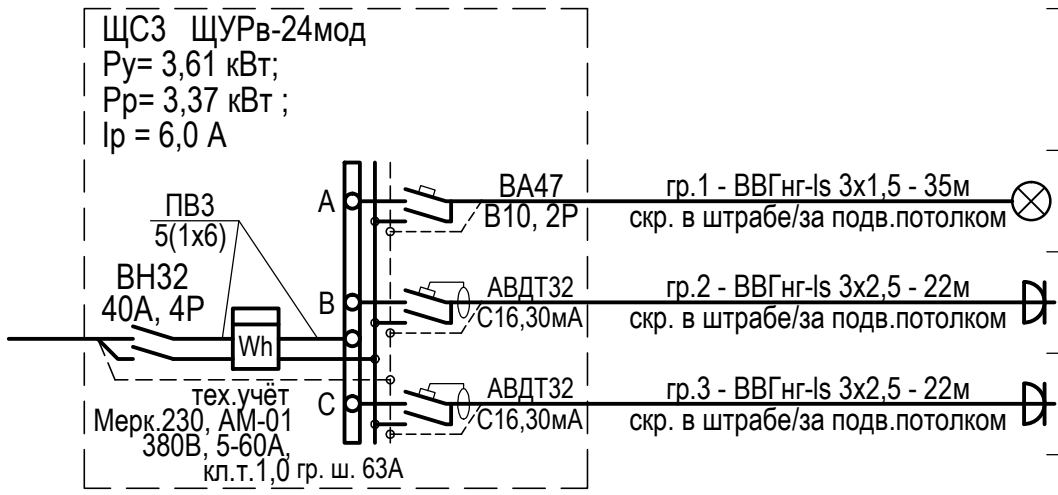

	Руст, кВт	Uном, В	cos ф	Ip, A	Наименование электроприемника
гр.1	0,61	220	0,9	2,0	Освещение
гр.2	1,5	220	0,85	9,0	Компьютеры
гр.3	1,5	220	0,85	9,0	Компьютеры

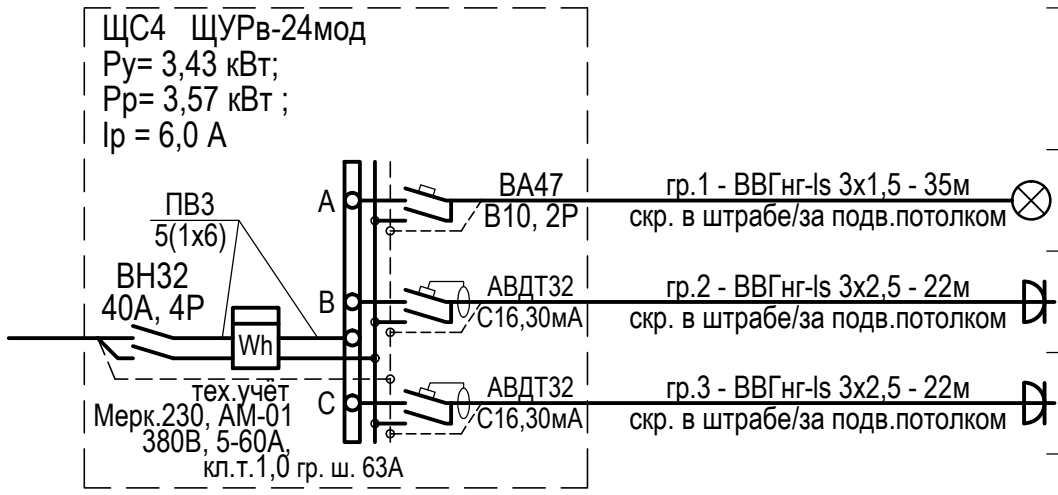

	Руст, кВт	Uном, В	cos ф	Ip, A	Наименование электроприемника
гр.1	0,43	220	0,9	2,0	Освещение
гр.2	1,5	220	0,85	9,0	Компьютеры
гр.3	1,5	220	0,85	9,0	Компьютеры

Взам.инв.№

Подпись и дата

Инв.№ подл.

Изм.	Кол.уч	Лист	№док	Подпись	Дата

ГИП	Матвеева		
Разработал	Семенов		03.17г.
Проверил			
Н.контроль	Матвеева		

30 - 01 - 15 - ЭОМ

Многоквартирные многоэтажные дома с помещениями общественного назначения и подземной автостоянкой по ул.2-я Марата в Первомайском р-не г.Новосибирска.

Многоквартирный жилой дом с помещениями общественного назначения №1 по ГП

Стадия	Лист	Листов
Р	4	

Однолинейная расчетная схема щитов ЩС1, ЩС2, ЩС3, ЩС4

ООО МЖК "Энергетик"